SD- 1

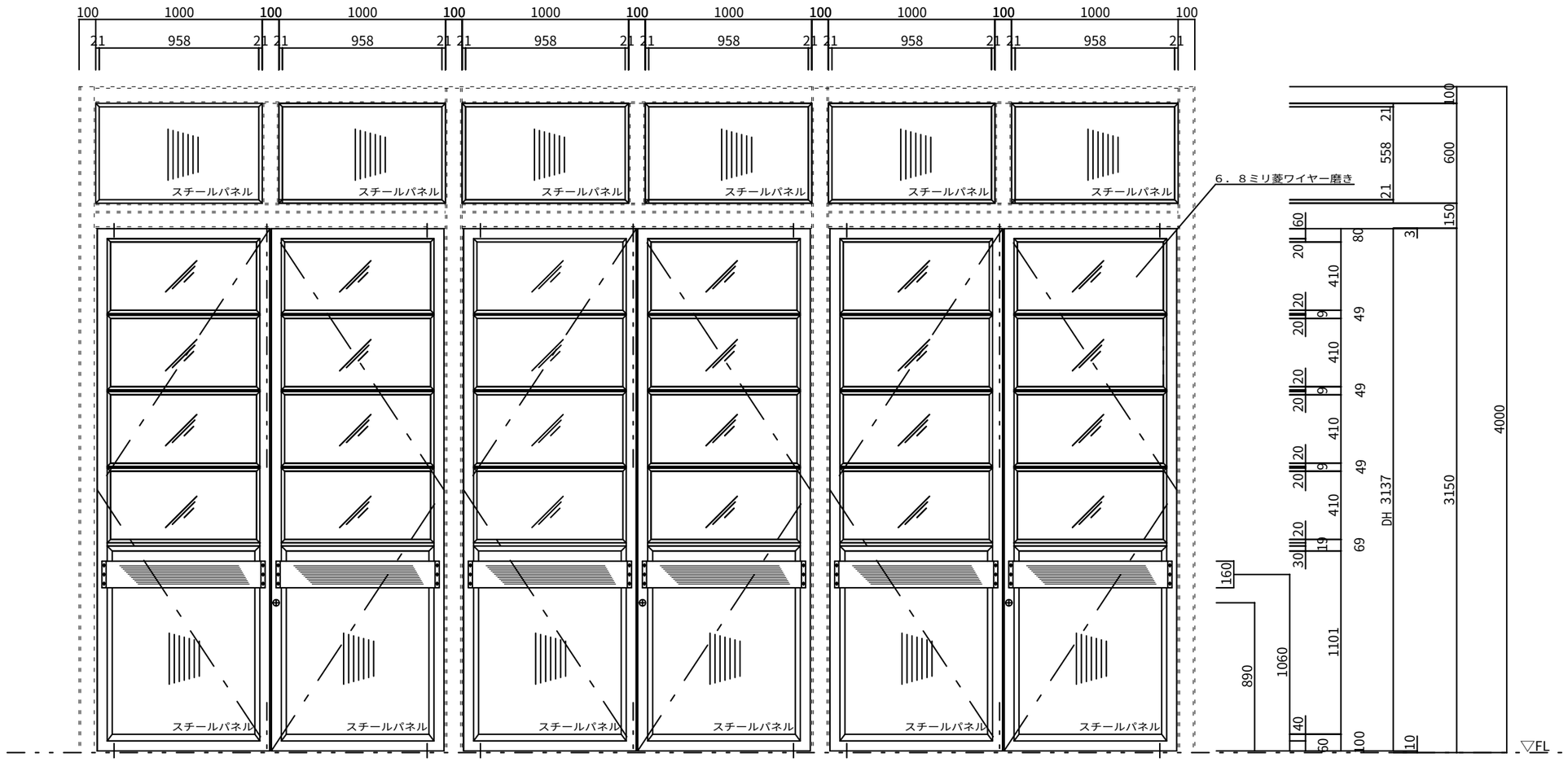

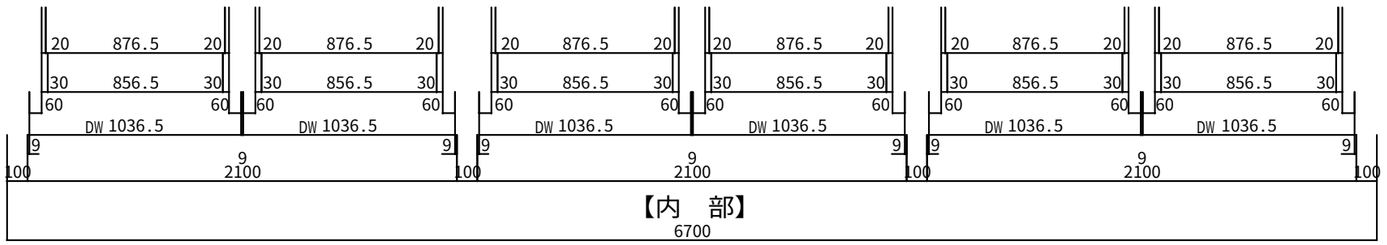

【内　部】

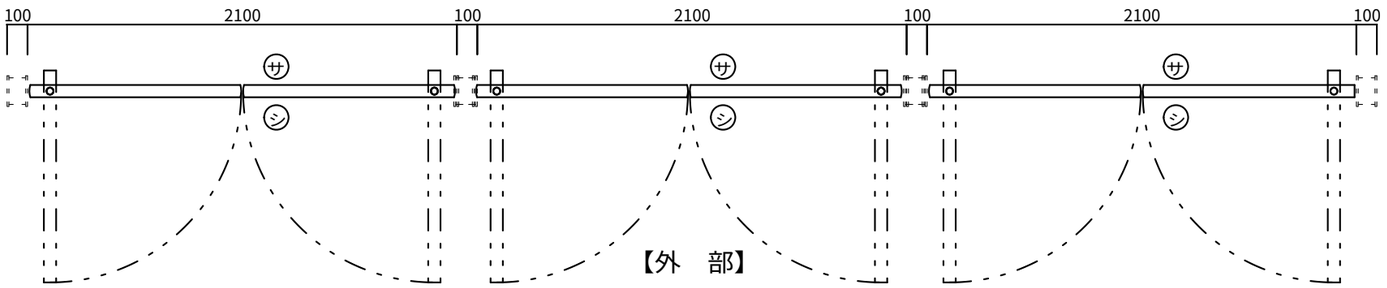

【外　部】

＊錆止め迄。

符号	ＳＤ 1	取付場所		数量 1	ガラス厚 6．8ミリ菱ワイヤー磨き
部品名		品番又は形式		員数	備考
ドアハンドル				１２	下地のみ製作
フロアヒンジ		ＮＳ	Ａ－１６００	６	本体のみ取替え
本締り錠		美和	ＤＮ－１	３	２９／６０
フランス落し		制定品		６	

訂正	設計 株式会社 ゲンバカンリシステムズ 一級建築士事務所　広島県知事　12（1）4303　号 広島市中区中町3番11号 一級建築士　大臣登録　第　314330　号　橋本　和也	設計年月日 14.10.02	設計	検図	承認印	工事名称 niko and...原宿J6 FRONTﾋﾞﾙ 新装工事		設計番号 A ―
			製図	担当	承認年月日	図面名称 サッシ詳細図①	縮尺 A3 1/30	図面番号 D ― 1

SD- 1

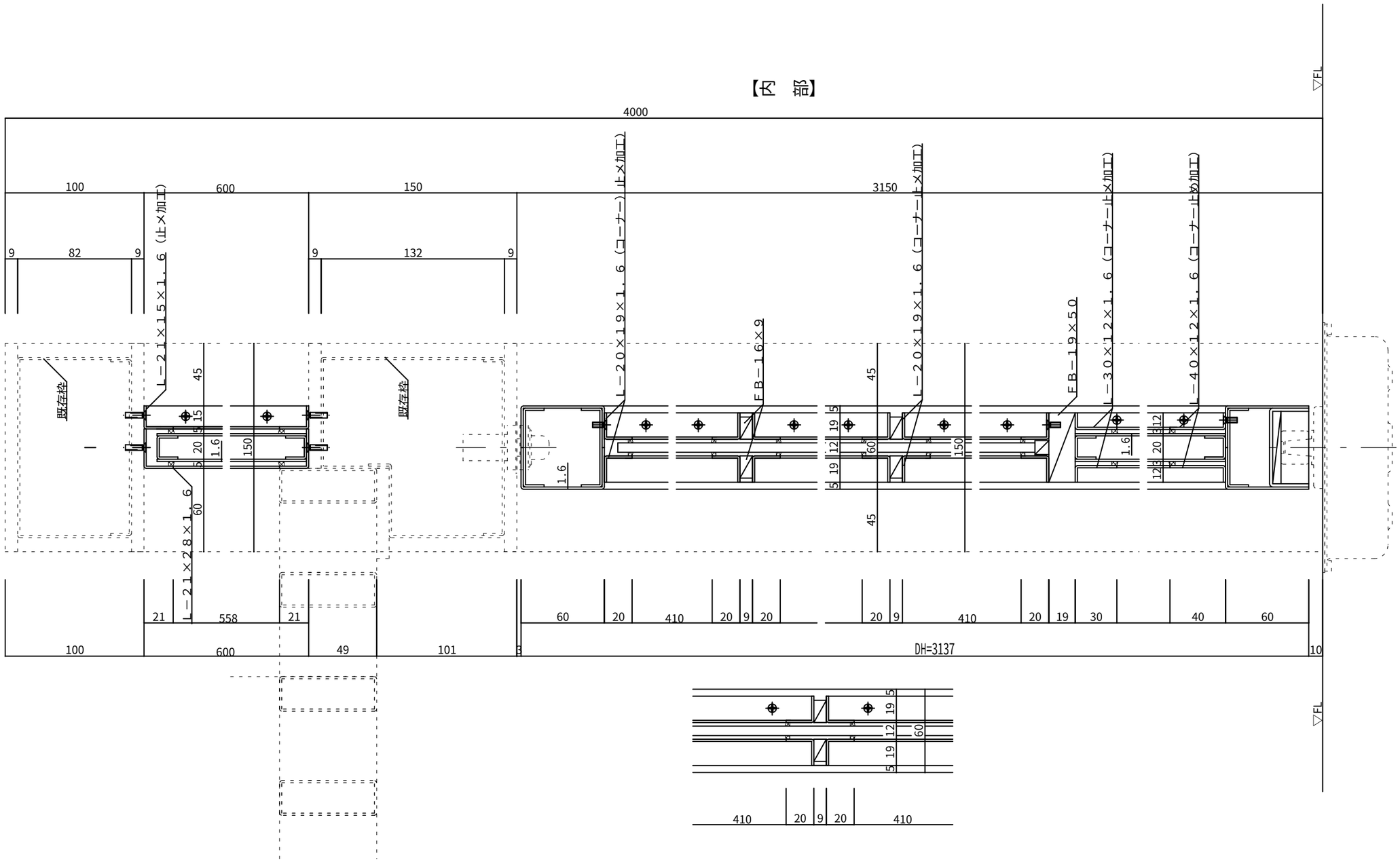

訂正			設計 株式会社 ゲンバカンリシステムズ 一級建築士事務所　広島県知事　12（1）4303　号 広島市中区中町3番11号 一級建築士　大臣登録　第　314330　号　橋本　和也	設計年月日 14.10.02	設計	検図	承認印	工事名称 niko and...原宿J6 FRONTﾋﾞﾙ 新装工事		設計番号 A —
					製図	担当	承認年月日	図面名称 サッシ詳細図②	縮尺 A3 1/3	図面番号 D — 2

SD- 1

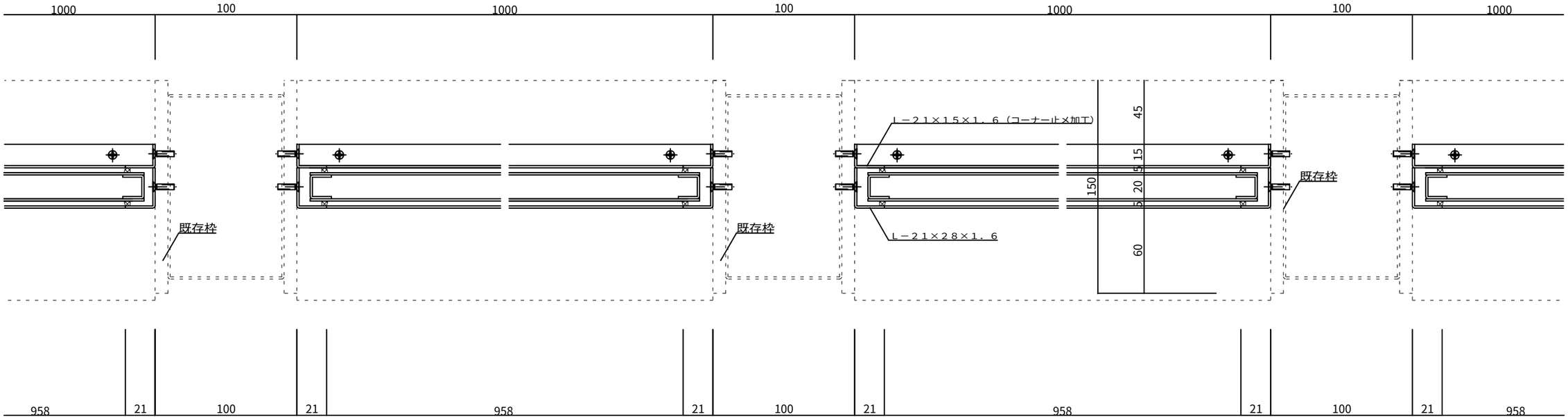

【内　部】

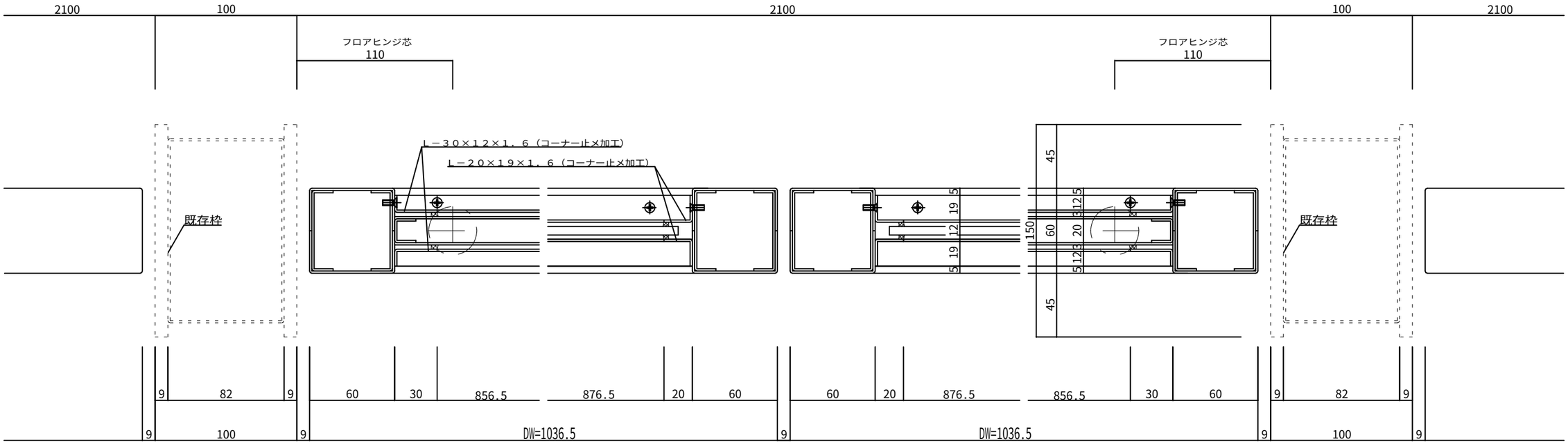

訂正		設計 株式会社 ゲンバカンリシステムズ 一級建築士事務所　広島県知事　12（1）4303　号 広島市中区中町3番11号 一級建築士　大臣登録　第　314330　号　　橋本　和也	設計年月日 14.10.02	設計	検図	承認印	工事名称 niko and...原宿J6 FRONTﾋﾞﾙ 新装工事		設計番号 A —
				製図	担当	承認年月日	図面名称 サッシ詳細図③	縮尺 A3 1/3	図面番号 D — 3