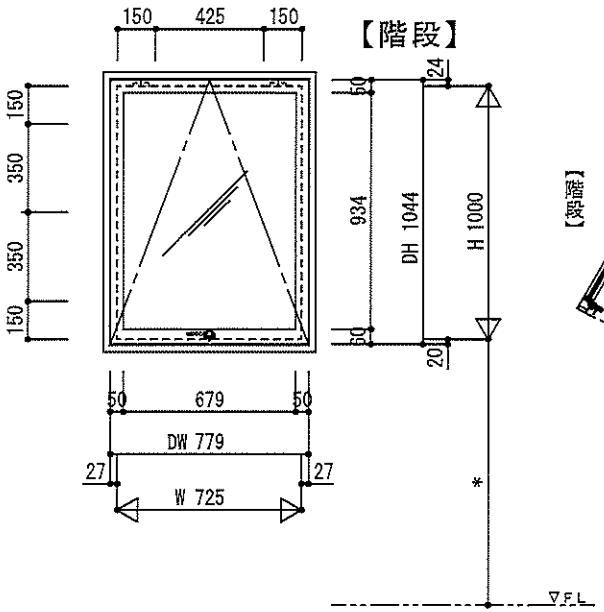

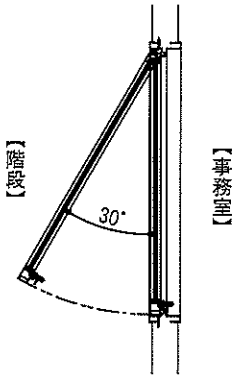

確認事項

1．W・H寸法ご指示ください。

【事務室】

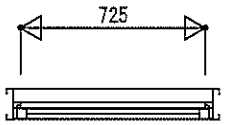

【階段】

扉：サビ止メ塗
枠：サビ止メ塗

符号	SW	色区分				
	01	取付場所	事務室			
W= 725		数量	1	枠見込	122.5	ガラス厚
H= 1000						

部品名	品番又は形式	員数	備考
カムラッチハンドル	中西 DC−630	1	
カムラッチ受け	中西 CLU−8	1	
アーム	中西 SBA	2	
三管丁番	キンマツ KH−304A	2	

SW 01

訂正事項			工番	照査	設計	設計	受領印	工事名 WE ARE THE FIT プロジェクト	
						施工		尺度 1/20 1/* 1/*	図面番号 5

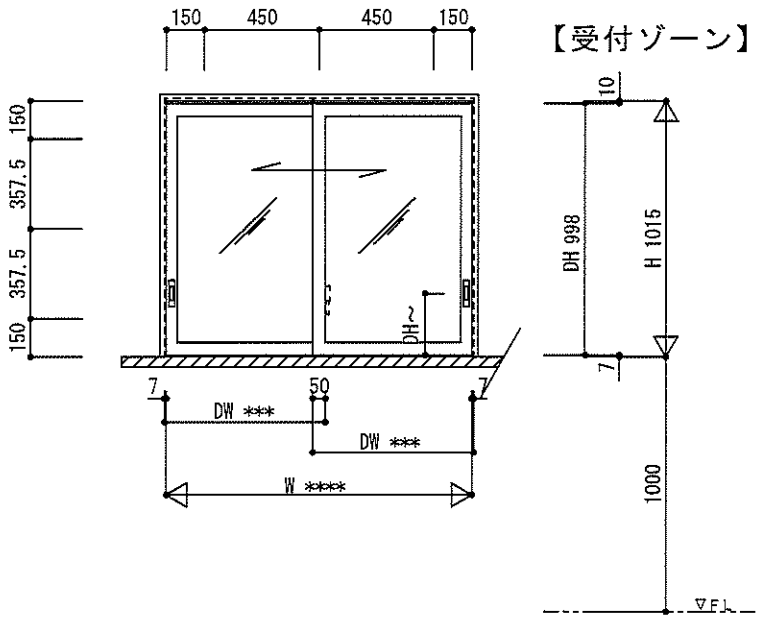

確認事項

1．W・H寸法ご指示ください。

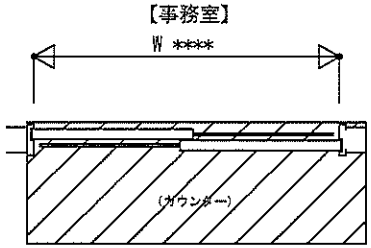

【受付ゾーン】

扉：サビ止メ塗
枠：サビ止メ塗

符号	SW 02	色区分				
		取付場所	事務室			
W＝ 725 H＝ 1000		数量	1	枠見込	123	ガラス厚

部品名	品番又は形式	員数	備考
舟底引手	ベスト No.330−S	4	
クレセント	制定品	1	
戸車	スエヒロ 106−S	4	

SW 02

訂正事項			日付	照査	設計	設計	受領印	工事名 WE ARE THE FIT プロジェクト	
						施工		尺度 1/20 1/* 1/*	図面番号 7